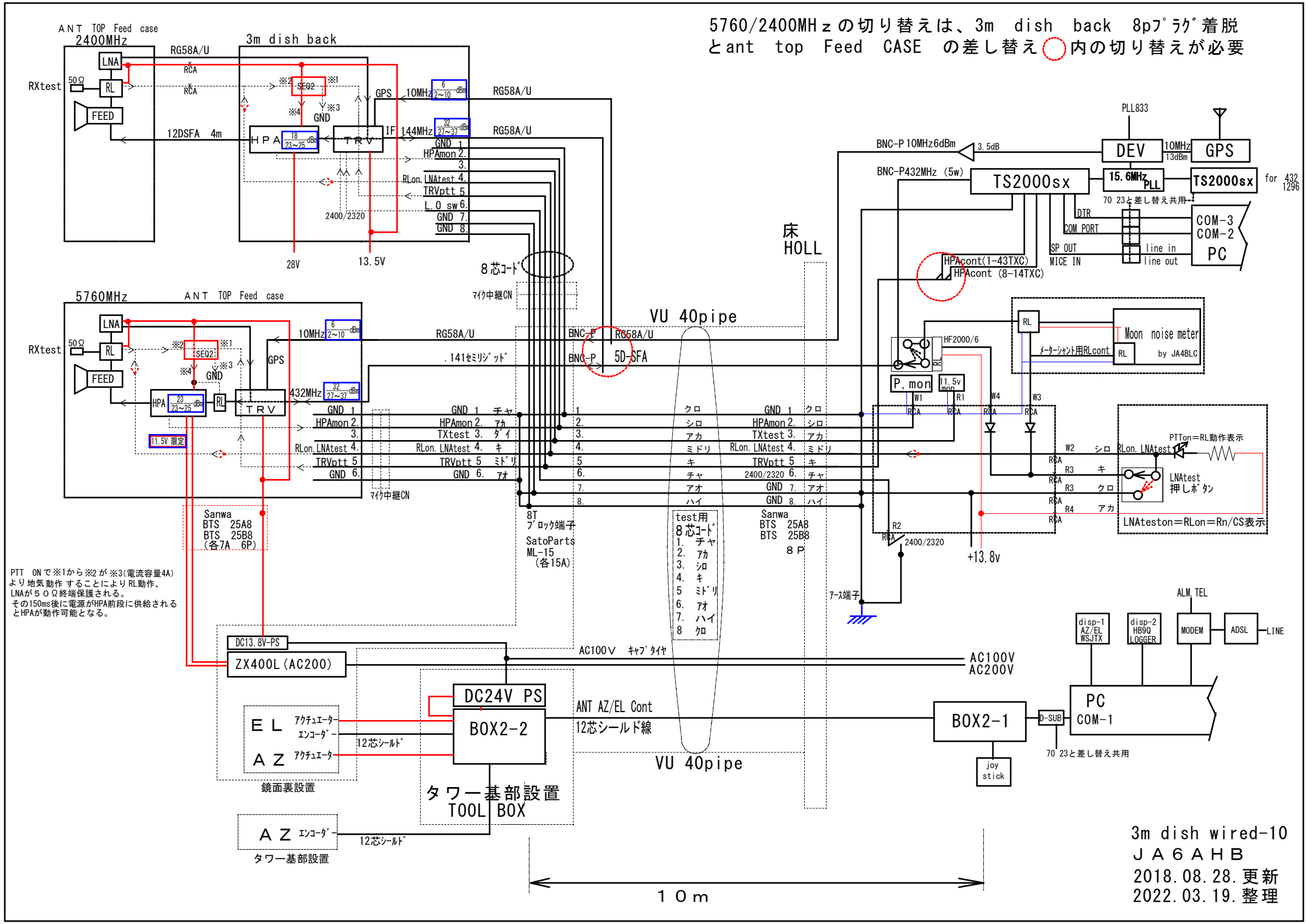
5760/2400MHzの切り替えは、3m dish back 8pプラグ着脱
とant top Feed CASE の差し替え◯内の切り替えが必要
ANT TOP Feed case
2400MHz
3m dish back
RG58A/U
RCA
RXtest
50Ω
LNA
RL
FEED
SEQ2
※1
※2
※3
※4
GND
GPS
10MHz
6 2~10 dBm
12DSFA 4m
HPA
18 23~25 dBm
TRV
IF 144MHz
32 27~37 dBm
GND 1.
HPAmon 2.
3.
RLon. LNAtest 4.
TRVptt 5
L.O sw 6.
GND 7.
GND 8.
2400/2320
28V
13.5V
8芯コード
マイク中継CN
5760MHz
ANT TOP Feed case
432MHz
23 23~25 dBm
11.5V 限定
.141セミリジッド
VU 40pipe
BNC-P
5D-SFA
床
HOLL
PLL833
DEV
10MHz 13dBm
GPS
BNC-P 10MHz6dBm
3.5dB
BNC-P432MHz (5w)
TS2000sx
15.6MHz PLL
TS2000sx
for 432 1296
70 23と差し替え共用
DTR
COM PORT
SP OUT
MICE IN
line in
line out
COM-3
COM-2
PC
HPAcont(1-43TXC)
HPAcont (8-14TXC)
HF2000/6
P.mon
11.5v mon
W1
R1
W4
W3
RL
Moon noise meter
by JA4BLC
メーターシャント用RLcont
PTTon=RL動作表示
RLon. LNAtest
LNAtest 押しボタン
LNAteston=RLon=Rn/CS表示
W2
R3
R4
R2
2400/2320
+13.8v
アース端子
Sanwa
BTS 25A8
BTS 25B8
(各7A 6P)
8T
ブロック端子
SatoParts
ML-15
(各15A)
test用
8芯コード
1. チャ
2. アカ
3. シロ
4. キ
5 ミドリ
6. アオ
7. ハイ
8 クロ
8P
PTT ONで※1から※2が※3(電流容量4A)
より地気動作することによりRL動作、
LNAが50Ω終端保護される。
その150ms後に電源がHPA前段に供給されるとHPAが動作可能となる。
DC13.8V-PS
ZX400L(AC200)
AC100V キャブタイヤ
AC100V
AC200V
DC24V PS
BOX2-2
EL アクチュエーター
エンコーダー
AZ アクチュエーター
12芯シールド
鏡面裏設置
ANT AZ/EL Cont
12芯シールド線
VU 40pipe
BOX2-1
D-SUB
PC
COM-1
70 23と差し替え共用
joy stick
ALM.TEL
disp-1 AZ/EL WSJTX
disp-2 HB9Q LOGGER
MODEM
ADSL
LINE
タワー基部設置
TOOL BOX
AZ エンコーダー
12芯シールド
タワー基部設置
10m
3m dish wired-10
JA6AHB
2018.08.28.更新
2022.03.19.整理